解梱手順

06COP-350　　2011.12.20

製品の取り出しは、セードを変形させないために、
この解梱手順に従って行ってください。

1 箱を開けて中ブタを取り出すと、セードがあります。

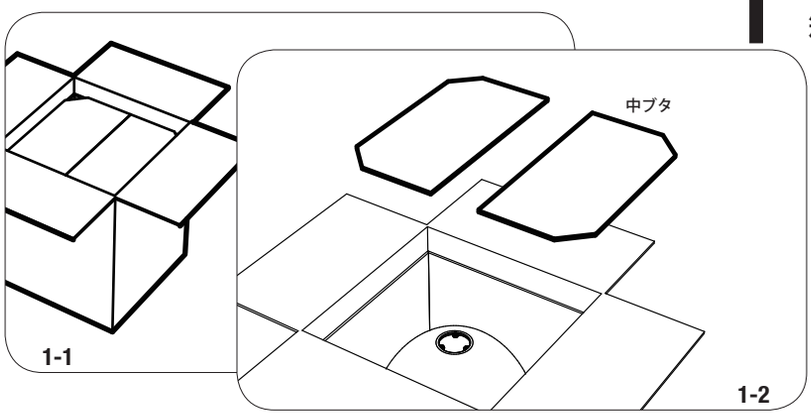

2 セードを取り出します。

⚠ 開口部に指をかけて**真っすぐ**引き上げてください。
取り出したセードはひとまずテーブルの上に置いておきます。

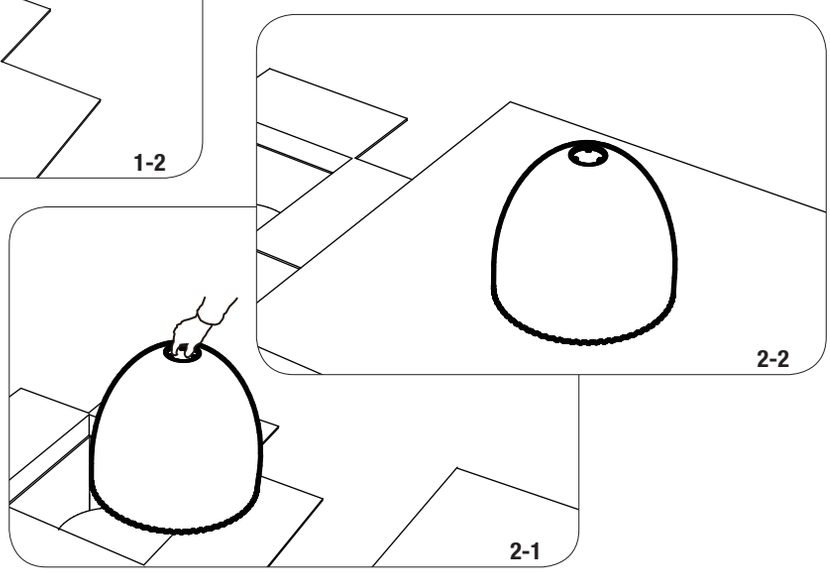

3 セードに灯具をセットします。

1. 箱の台座下から灯具を取り出してください。
2. コードをセードに通して、図 3-2 のように吊るしてください。
3. 引っ掛けキャップを取り付けてください。
4. 天井の引っ掛けシーリングに引っ掛けキャップをつないでください。
5. 電球をソケットに差し込み設置完了です。

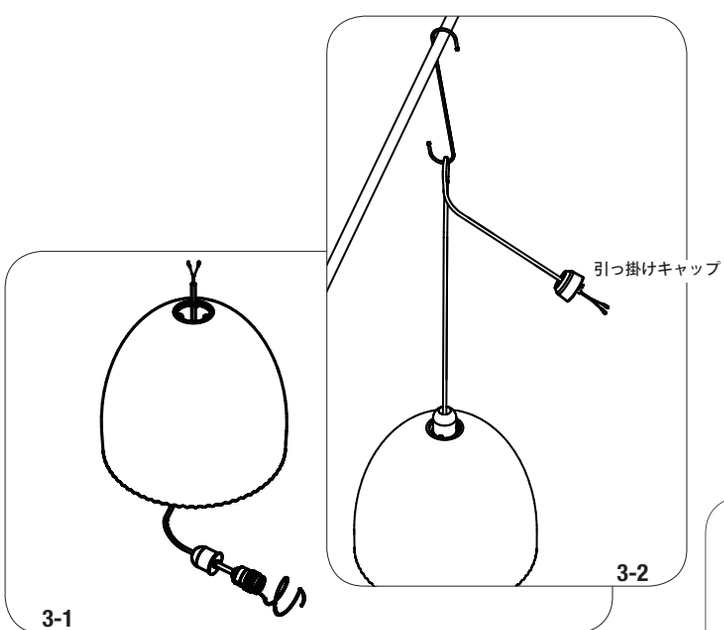

―― この商品のセードに同梱する付属品 ――

タッピング 2本　引っ掛け シーリング　引っ掛け キャップ　コード ファスナー　コード アジャスター　灯具 セット　電球 100W

天井への引っかけシーリング取り付けは、電気設備の専門業者にお任せ下さい。
万一ご自身で取り付ける場合は、**乾いた手で**、必ず、ブレーカーの**電源を切って**行って下さい。

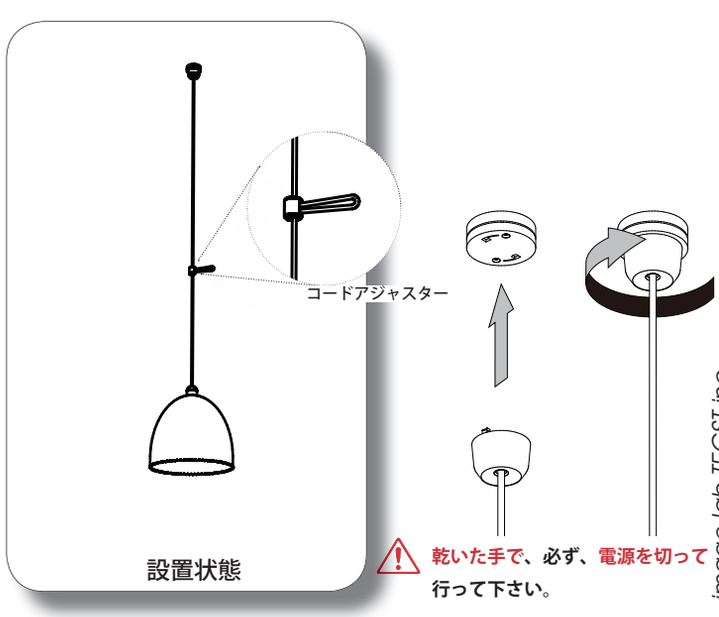

⚠ **乾いた手で**、必ず、**電源を切って**行って下さい。

image lab TECST inc.
voice:088-897-0316 fax:088-897-0317 http://www.carta.co.jp tecst@carta.co.jp